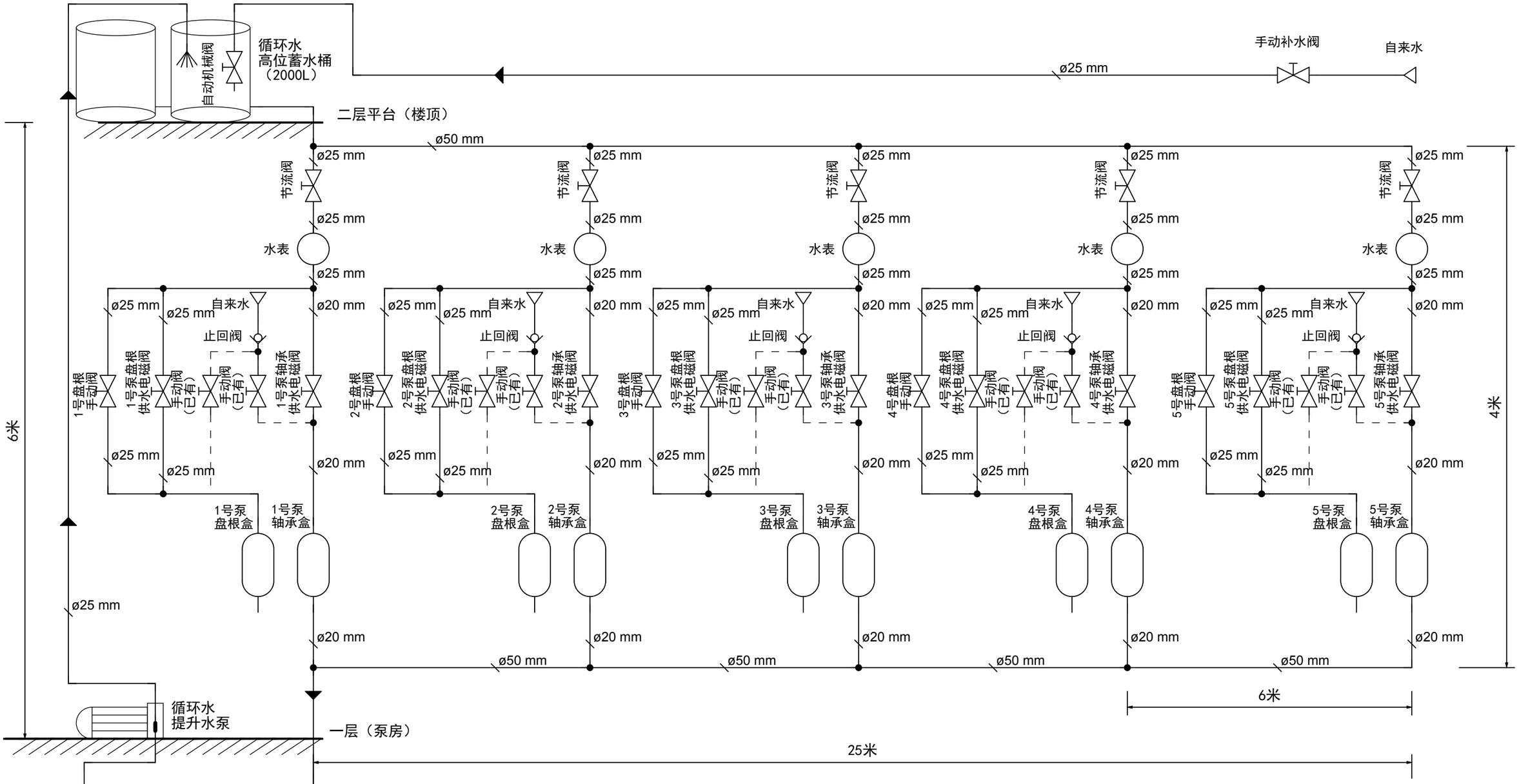

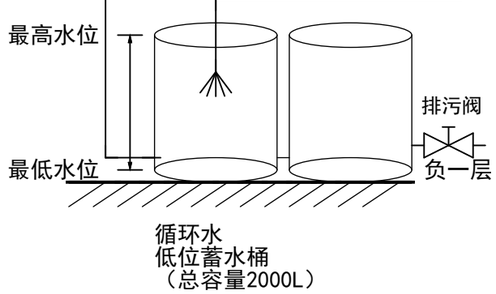

工作原理：
1. 循环水系统对青山湖泵站5台630KW混流泵盘根及轴承进行冷却。
2. 高位水箱水位低于1/3容量时,自来水对水箱自动补水，达到机械限位时，停止补水。
3. 开启混流泵（630KW）前，手动打开相应盘根手动阀，对盘根和橡胶轴承进行提前冷却。水表运转后开启混流泵，盘根供水电磁阀通电10秒后停止工作，同时，轴承供水电磁阀与水泵运行信号保持同步工作（并联）。
4. 冷却水收集到低水位水箱,当低位水箱达到高水位时，循环水水泵将低水位水箱冷却水抽入高水位水箱，低水位水箱达到低水位时停止。
5. 保留现有自来水冷却系统（虚线部分），设置止回阀，防止循环水污染自来水。

所需元器件：
1. 不锈钢水箱2组，2000L/组。
2. 循环水提升泵1台。
3. φ50水管50米，φ25水管120米，φ20水管120米，活接40个，水表5只。
4. 220V电磁阀10只，节流阀（或球阀）12只，止回阀5只，浮球机械阀1只。
5. 循环水提升泵水位限制开关一套，时间继电器5只。
6. 2x1MM2控制线200米，相关辅材若干。

			编辑			青山湖泵站循环水系统图	=Q1	
			审核					
			批准			绘图编号	页号	14
修改	日期	姓名	日期	2021/3/16	合同编号 0	版本 V2.24.0	页数	31